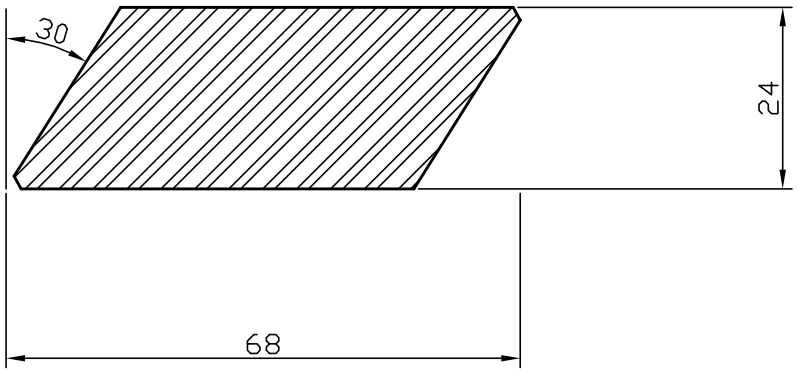

Serafin Campestrini s.r.o	profil **RHOMBUS**	doplňující rozměr	tloušťka **24**	šířka **68**	délka pera	hloubka drážky	fázka **2**	radius	měřítko **1:1**
		název **RHOM 24 x 68**			krycí šířka				datum 16.9.2010