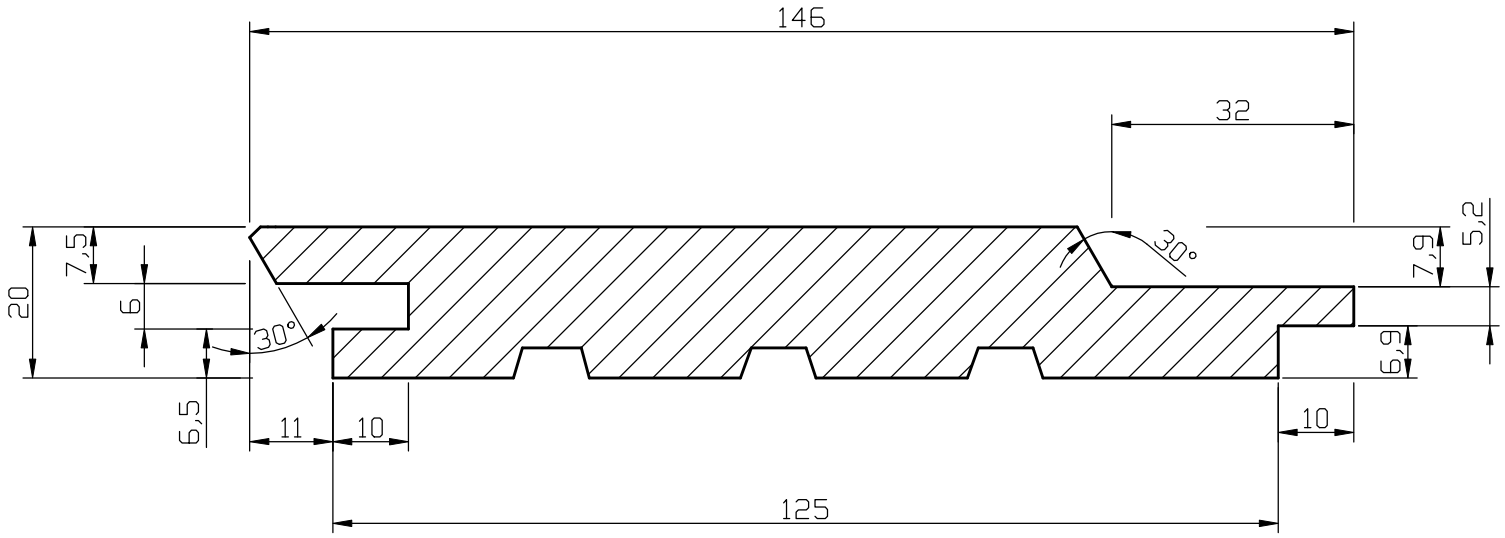

Serafin Campestrini s.r.o	profil **Budmax**	doplňující rozměr	tloušťka **20**	šířka **146**	délka pera **10**	hloubka drážky **10**	fázka **2**	radius	měřítko **1:1**
		název **Budmax 20 x 146**			krycí šířka **125**		**modřín**		datum 28.3.2015