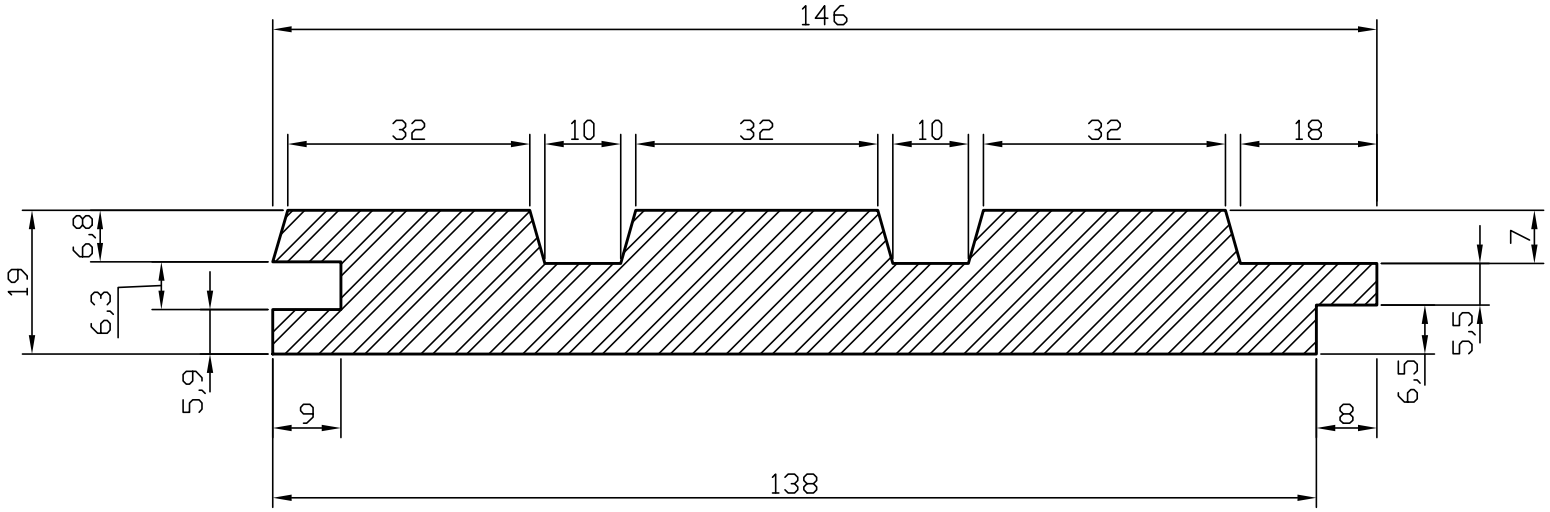

Serafin Campestrini s.r.o	profil **VOX**	doplňující rozměr	tloušťka **19**	šířka **146**	délka pera **8**	hloubka drážky **9**	fázka	radius	měřítko **1:1**
	Polsko	název **VOX 19 x 146**			krycí šířka **138**				datum 13.5.2010