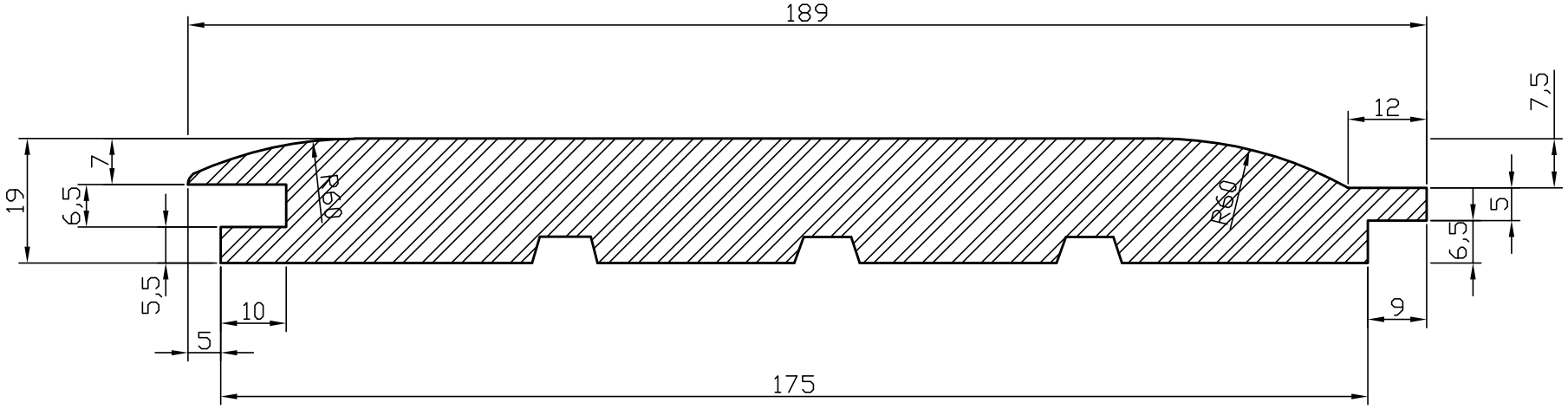

Serafin Campestrini s.r.o	profil **Fasada**	doplňující rozměr	tloušťka **19**	šířka **189**	délka pera **9**	hloubka drážky **10**	fázka	radius **60**	měřítko **1:1**
		název **Fasada 19 x 189**			krycí šířka **178**				datum 5.5.2010