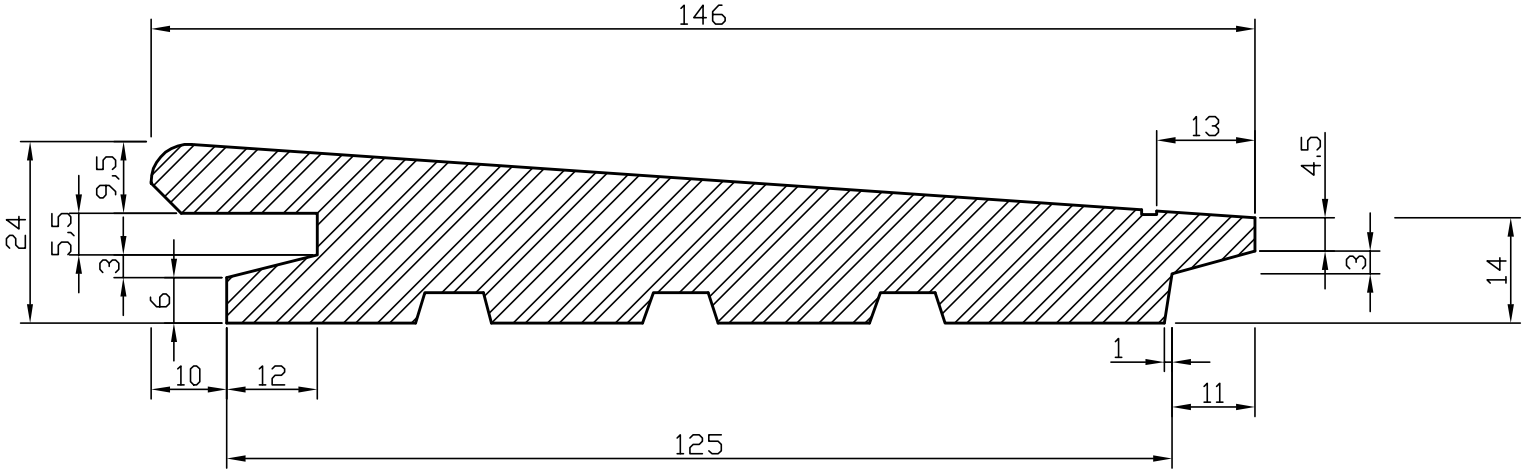

Serafin Campestrini s.r.o	profil **Diagonal**	doplňující rozměr	tloušťka **24/14**	šířka **146**	délka pera **11**	hloubka drážky **12**	fázka	radius	měřítko **1:1**
		název **Diagonal 24 x 146**			krycí šířka				datum 6.5.2010